ESPECIFICAÇÃO TÉCNICA - LINHA ARETTO

GAVETEIRO AÉREO 2 GAVETAS – GA02G-AT

Confeccionado em chapa de aço #26 (0,45mm) com especificação SAE 1008 por processo de estampagem e conformação por dobragem, sistema de trilhos por corrediças através de roldanas de nylon. Fechamento simultâneo das gavetas através de fechadura cilíndrica modelo 511. Puxadores estampados na própria gaveta, com 2 Gavetas iguais medindo: 90mm(A) x 365mm(L) x 410mm(P).

Laterais: Em chapa de aço#26(0,45mm) nas medidas 470mm(L) x 247mm(A) tendo na vertical 2 dobras sendo a 1ª a 13mm com 90º, a 2ª a 247mm com 90º e termina com 13mm, e na horizontal 6 dobras seno a 1ª a 10mm com 180º a 2ª a 13mm com 90º, a 3ª a 13mm com 90º, a 4ª a 410mm com 90º a 5ª a 13mm com 90º a 6ª a 13mm com 180º e termina com 10mm.

Travessas para travamento: Confeccionada em chapa de aço #20 (0,90mm) tipo u com estampas para travamento juntos as laterais, sendo 2 superiores (frontal/traseira) e duas inferiores (frontal/traseira) nas medidas horizontais 368mm(L) x 26,2mm(A) e na vertical 107mm(A) x 9mm(L).

+ 55 17 2136 83 00
contato@pandin.com.br

Av. João Batista Vetorasso
1539, Distrito Industrial,
São José do Rio Preto • SP
Brasil • 15035-470

Gavetas: Frente em chapa de aço #26(0,45mm) na medida de 90mm(A) x 365mm(L) com puxadores estampados na própria gaveta, corpo das gavetas em chapa de aço #26(0,45mm) na medida de 65mm(A) x 329mm(L) x 397mm(P) com trilho corrediça através de roldanas de nylon 15kg (GV).

Cantoneiras: Cantoneiras de fixação com cantos arredondados, utilizadas para o travamento do gaveteiro e segurança do usuário.

ACABAMENTO

Tratado pelo processo anti-corrosivo à base de fosfato de zinco e pintura eletrostática a pó (tinta epóxi) com camada de 30 a 40 mícrons com secagem em estufa a 240 °C.

Processo com rigoroso controle de qualidade analisado por um laboratório certificado pelo INMETRO atendendo as normas da NBR 8094:1983 "Material metálico revestido e não revestido a corrosão por exposição a Névoa Salina", onde é feito ensaio de corrosão acelerada com névoa salina por 500h, devendo o grau de corrosão determinado conforme a ISO 4628-3:2015, não devendo ser maior que Ri 1, conforme item 4.3.1 da norma ABNT 13961:2010.

Pintura eletrostática controlada por Reciprocador, tornando à aplicação uniforme.

Medidas:

DIMENSÕES	ALTURA	LARGURA	PROFUNDIDADE
Externas	247mm	409mm	470mm

+ 55 17 2136 83 00
contato@pandin.com.br

Av. João Batista Vetorasso
1539, Distrito Industrial,
São José do Rio Preto • SP
Brasil • 15035-470

ESPECIFICAÇÃO TÉCNICA - LINHA ARETTO

GAVETEIRO AÉREO 2 GAVETAS – GA02G-AT

Confeccionado em chapa de aço #26 (0,45mm) com especificação SAE 1008 por processo de estampagem e conformação por dobragem, sistema de trilhos por corrediças através de roldanas de nylon. Fechamento simultâneo das gavetas através de fechadura cilíndrica modelo 511. Puxadores estampados na própria gaveta, com 2 Gavetas iguais medindo: 90mm(A) x 365mm(L) x 410mm(P).

Laterais: Em chapa de aço#26(0,45mm) nas medidas 470mm(L) x 247mm(A) tendo na vertical 2 dobras sendo a 1ª a 13mm com 90º, a 2ª a 247mm com 90º e termina com 13mm, e na horizontal 6 dobras seno a 1ª a 10mm com 180º a 2ª a 13mm com 90º, a 3ª a 13mm com 90º, a 4ª a 410mm com 90º a 5ª a 13mm com 90º a 6ª a 13mm com 180º e termina com 10mm.

Travessas para travamento: Confeccionada em chapa de aço #20 (0,90mm) tipo u com estampas para travamento juntos as laterais, sendo 2 superiores (frontal/traseira) e duas inferiores (frontal/traseira) nas medidas horizontais 368mm(L) x 26,2mm(A) e na vertical 107mm(A) x 9mm(L).

+ 55 17 2136 83 00
contato@pandin.com.br

Av. João Batista Vetorasso
1539, Distrito Industrial,
São José do Rio Preto • SP
Brasil • 15035-470

Gavetas: Frente em chapa de aço #26(0,45mm) na medida de 90mm(A) x 365mm(L) com puxadores estampados na própria gaveta, corpo das gavetas em chapa de aço #26(0,45mm) na medida de 65mm(A) x 329mm(L) x 397mm(P) com trilho corrediça através de roldanas de nylon 15kg (GV).

Cantoneiras: Cantoneiras de fixação com cantos arredondados, utilizadas para o travamento do gaveteiro e segurança do usuário.

ACABAMENTO

Tratado pelo processo anti-corrosivo à base de fosfato de zinco e pintura eletrostática a pó (tinta epóxi) com camada de 30 a 40 mícrons com secagem em estufa a 240 °C.

Processo com rigoroso controle de qualidade analisado por um laboratório certificado pelo INMETRO atendendo as normas da NBR 8094:1983 "Material metálico revestido e não revestido a corrosão por exposição a Névoa Salina", onde é feito ensaio de corrosão acelerada com névoa salina por 500h, devendo o grau de corrosão determinado conforme a ISO 4628-3:2015, não devendo ser maior que Ri 1, conforme item 4.3.1 da norma ABNT 13961:2010.

Pintura eletrostática controlada por Reciprocador, tornando à aplicação uniforme.

Medidas:

DIMENSÕES	ALTURA	LARGURA	PROFUNDIDADE
Externas	247mm	409mm	470mm

+ 55 17 2136 83 00
contato@pandin.com.br

Av. João Batista Vetorasso
1539, Distrito Industrial,
São José do Rio Preto • SP
Brasil • 15035-470

ESPECIFICAÇÃO TÉCNICA – LINHA ARETTO

ESTAÇÃO DE TRABALHO

ETP 1550X1550AT

Tampo: Confeccionado em MDP BP (25mm) (Partículas de Média Densidade) fabricado através de partículas de madeira com resinas sintéticas (Ureia Formol), revestido por ambas as faces por uma folha celulósica decorativa banhada em solução melamínica fixada através de um processo de prensa de baixa pressão, com acabamento em fita em PVC (Poliestireno) com 2mm espessura com bordas aparentes encabeçadas.

Retaguarda: Confeccionadas em Aço chapa #26 (0,45mm) medindo 290mm(A) x 1315mm(L), com 2 dobras laterais direito/esquerdo sendo a 1º (9mm) com 90° e terminando com (20mm) a 90°, 2 dobras inferiores sendo a 1º (9mm) com 90° e terminando com (20mm) a 90° e 1 dobra superior a 19 mm com 90°, possui 15 furos circulares padrão de marca e passagens de fios medindo 30mm(A)x50mm(L), possuí também trava confeccionada em chapa de aço #18 (1,2 mm) que é ponteada na retaguarda, possuindo 5 garras de cada lado para a fixação dos pés.

+ 55 17 2136 83 00
contato@pandin.com.br

Av. João Batista Vetorasso
1539, Distrito Industrial,
São José do Rio Preto • SP
Brasil • 15035-470

MEDIDAS TAMPOS:	MEDIDAS RETAGUARDAS:
ETP 1550X1550mm(L) X 600mm(P) X 25mm(E)	02 de 1315mm(L) X 290mm (A).

Pés: Confeccionada em Aço chapa #18 (1,2mm), #20 (0,90mm), #3/16 (4,75mm) e #1/8 (3mm):

Barra Ligação superior medindo 16mm(A) x 400mm(L) x 7,9mm(P), estrutura vertical composta por almofada interna com estampo para fixação da retaguarda, com chapa retangular medindo 658mm(A) x 157mm(L) , com conjunção para passagens dos fios retangulares medindo 22mm(A) x 35mm(P), na parte interna superior e inferior na almofada , com 1 tubo vertical com estrutura quadrada medindo 657mm (A) x 20mm x 20mm(L) , ambos fixados a base por meio de solda MIG pelo lado interno não ficando aparente, proporcionando um acabamento fino com maior resistência nos pés, com 2 dobras perpendiculares sendo a 1° (8mm) com 90° a 2° dobra com (9,5mm) á 90° e terminando com (38mm) á 48° e base medindo 25mm(A) x 65mm(L) x 496mm(C), sendo a 1° (115mm) com 325°, a 2° dobra com (40mm) á 90° e terminando com (115mm) á 325°, possuí reforço na parte inferior do pé na chapa #1/8 medindo 13mm(A)x359mm(L) fixado com solda MIG, também possuí porca soldada 3/16 para fixação das ponteiras niveladoras, com almofadas de fácil manipulação em chapa #26(0,45mm) na face externa do pé.

Pé central: confeccionado em aço chapa #20 (0,90mm) na medida 707mm(A)x62mm(L)x62mm(P), compostos por 2 elementos encaixáveis por dobras rebatidas, parte interna possuí reforço em "W" na chapa #20 (0,90) medindo 640mm(A)x56mm(L)x21mm(P) ponteado em um dos elementos, possuindo espaço passagem de fiação e rebite para fixação da ponteira niveladora.

Ponteiras: Em poliestireno (Plástico de alto impacto derivado do petróleo) com nivelador para a regulagem da mesa quando houver desnível de piso.

+ 55 17 2136 83 00
contato@pandin.com.br

Av. João Batista Vetorasso
1539, Distrito Industrial,
São José do Rio Preto • SP
Brasil • 15035-470

ACABAMENTO

Tratamento anticorrosivo por um processo de nanotecnologia e pintura eletrostática a pó (tinta hibrida) com camada de 30 a 40 mícron com secagem em estufa a 240 °C.

Processo com rigoroso controle de qualidade analisado por um laboratório certificado pelo INMETRO atendendo as normas da NBR 8094:1983 " Material metálico revestido e não revestido a corrosão por exposição a Névoa Salina", onde é feito ensaio de corrosão acelerada com névoa salina por 500h, devendo o grau de corrosão determinado conforme a ISO 4628-3:2015, não devendo ser maior que Ri 1, conforme item 4.3.1 da norma ABNT 13961:2010.

Pintura eletrostática controlada por Reciprocador, tornando à aplicação uniforme.

DIMENSÕES	ALTURA	LARGURA	PROFUNDIDADE
ETP155155AT	745mm	1550X1550mm	600mm

+ 55 17 2136 83 00
contato@pandin.com.br

Av. João Batista Vetorasso
1539, Distrito Industrial,
São José do Rio Preto • SP
Brasil • 15035-470

método móveis

ESTANTE DE AÇO MODELO EST 450#22

ESTANTE DE AÇO, DESMONTÁVEL, COM 6 PRATELEIRAS REGULÁVEIS; COR CINZA CRISTAL OU TONALIDADE A SER DEFINIDA DE ACORDO COM O CATÁLOGO DE CORES DO FABRICANTE; DIMENSÕES: 2.500 MM ALTURA X 920MM LARGURA X 450 MM PROFUNDIDADE; CHAPAS EM AÇO CARBONO LAMINADO FF.RB.OL 1008/1010, COM TRATAMENTO DE SUPERFICIE, OS PRODUTOS SÃO AERO TRANSPORTADOS, SEM CONTATO MANUAL, POR UM TUNEL ONDE RECEBEM TRATAMENTO QUÍMICO PROTETIVO ANTIFERRUGINOSO A BASE DE FOSFATO DE ZINCO TRICATÔNICO, SENDO POSTERIORMENTE PINTADOS COM TINTA A PÓ HIBRIDA, COM CARGA ELETROSTÁTICA, SENDO 70% EPÓX E 30% POLYESTER FORMANDO UMA CAMADA DE 60 MICRAS DE TINTA E CURADA EM ESTUFA DE 200°C PROPORCIONANDO PERFEITA ADERÊNCIA DA TINTA NA CHAPA;4 (QUATRO) COLUNAS EM PERFIL "L -2" MEDINDO:2.000 MM X 34 MM X 34 MM EM CHAPA 14 (1,90 MM) COM FURAÇÃO OBLONGA E OBLIQUA DE 11X8 MM NAS DUAS ABAS, ALINHADAS NO SENTIDO VERTICAL E ESPAÇADAS A CADA 50 MM PROPORCIONANDO MELHOR ENCAIXE DOS PARAFUSOS NA MONTAGEM DAS PRATELEIRAS DE MANEIRA QUE O USO DA ESTANTE FAÇA PRESSÃO DE CIMA PARA BAIXO DANDO A MESMA MAIOR ESTABILIDADE. 6 (SEIS) PRATELEIRAS REFORÇADAS COM DOBRASTRIPLAS, FRONTAL E POSTERIOR, 1ª DOBRA COM 30 MM; 2ª DOBRA COM 10 MM; 3ª DOBRA COM 10 MM, MEDINDO: 920 X 450 X 30 MM, CONFECCIONADAS EM CHAPA 22 (0,75 MM) COM 1 (UM) REFORÇO ÔMEGA COM 30 MM DE LARGURA MAIS ABAS DE 10 MM CHAPA 22 (0,75 MM) SOLDADO NA PARTE INFERIOR, PARA SUPORTAR A CARGA DE 100 KG DISTRIBUÍDOS UNIFORMEMENTE; 4 (QUATRO) "X" LATERAIS E UM PAR DE "X" DE FUNDO PARA TRAVAMENTO.EM CADA CANTO DA PRATELEIRA EXISTEM 2 (DOIS) FUROS OBLONGOS DE 11X8 MM PARA FIXAR AS PRATELEIRAS NAS COLUNAS COM 8 PARAFUSOS COM PORCAS CADA PRATELEIRA, SENDO 2 EM CADA CANTO.48 (QUARENTA E OITO) PARAFUSOS SEXTAVADOS NA MEDIDA DE ¼ X ½ E 48 (QUARENTA E OITO) PORCAS SEXTAVADAS DE ¼, ZINCADOS PARA EVITAR FERRUGEM COM O DECORRER DO TEMPO.GARANTIA 24 MESES

método móveis

ESTANTE DE AÇO MODELO EST 450#22

ESTANTE DE AÇO, DESMONTÁVEL, COM 6 PRATELEIRAS REGULÁVEIS; COR CINZA CRISTAL OU TONALIDADE A SER DEFINIDA DE ACORDO COM O CATÁLOGO DE CORES DO FABRICANTE; DIMENSÕES: 2.000 MM ALTURA X 920MM LARGURA X 450 MM PROFUNDIDADE; CHAPAS EM AÇO CARBONO LAMINADO FF.RB.OL 1008/1010, COM TRATAMENTO DE SUPERFICIE, OS PRODUTOS SÃO AERO TRANSPORTADOS, SEM CONTATO MANUAL, POR UM TUNEL ONDE RECEBEM TRATAMENTO QUÍMICO PROTETIVO ANTIFERRUGINOSO A BASE DE FOSFATO DE ZINCO TRICATÔNICO, SENDO POSTERIORMENTE PINTADOS COM TINTA A PÓ HIBRIDA, COM CARGA ELETROSTÁTICA, SENDO 70% EPÓX E 30% POLYESTER FORMANDO UMA CAMADA DE 60 MICRAS DE TINTA E CURADA EM ESTUFA DE 200°C PROPORCIONANDO PERFEITA ADERÊNCIA DA TINTA NA CHAPA;4 (QUATRO) COLUNAS EM PERFIL "L -2" MEDINDO:2.000 MM X 34 MM X 34 MM EM CHAPA 14 (1,90 MM) COM FURAÇÃO OBLONGA E OBLIQUA DE 11X8 MM NAS DUAS ABAS, ALINHADAS NO SENTIDO VERTICAL E ESPAÇADAS A CADA 50 MM PROPORCIONANDO MELHOR ENCAIXE DOS PARAFUSOS NA MONTAGEM DAS PRATELEIRAS DE MANEIRA QUE O USO DA ESTANTE FAÇA PRESSÃO DE CIMA PARA BAIXO DANDO A MESMA MAIOR ESTABILIDADE. 6 (SEIS) PRATELEIRAS REFORÇADAS COM DOBRASTRIPLAS, FRONTAL E POSTERIOR, 1ª DOBRA COM 30 MM; 2ª DOBRA COM 10 MM; 3ª DOBRA COM 10 MM, MEDINDO: 920 X 450 X 30 MM, CONFECCIONADAS EM CHAPA 22 (0,75 MM) COM 1 (UM) REFORÇO ÔMEGA COM 30 MM DE LARGURA MAIS ABAS DE 10 MM CHAPA 22 (0,75 MM) SOLDADO NA PARTE INFERIOR, PARA SUPORTAR A CARGA DE 100 KG DISTRIBUÍDOS UNIFORMEMENTE; 4 (QUATRO) "X" LATERAIS E UM PAR DE "X" DE FUNDO PARA TRAVAMENTO.EM CADA CANTO DA PRATELEIRA EXISTEM 2 (DOIS) FUROS OBLONGOS DE 11X8 MM PARA FIXAR AS PRATELEIRAS NAS COLUNAS COM 8 PARAFUSOS COM PORCAS CADA PRATELEIRA, SENDO 2 EM CADA CANTO.48 (QUARENTA E OITO) PARAFUSOS SEXTAVADOS NA MEDIDA DE ¼ X ½ E 48 (QUARENTA E OITO) PORCAS SEXTAVADAS DE ¼, ZINCADOS PARA EVITAR FERRUGEM COM O DECORRER DO TEMPO.

CATÁLOGO
DE LICITAÇÃO

www.w3.ind.br
(42) 3219-3300

ESTANTE DE AÇO 3000

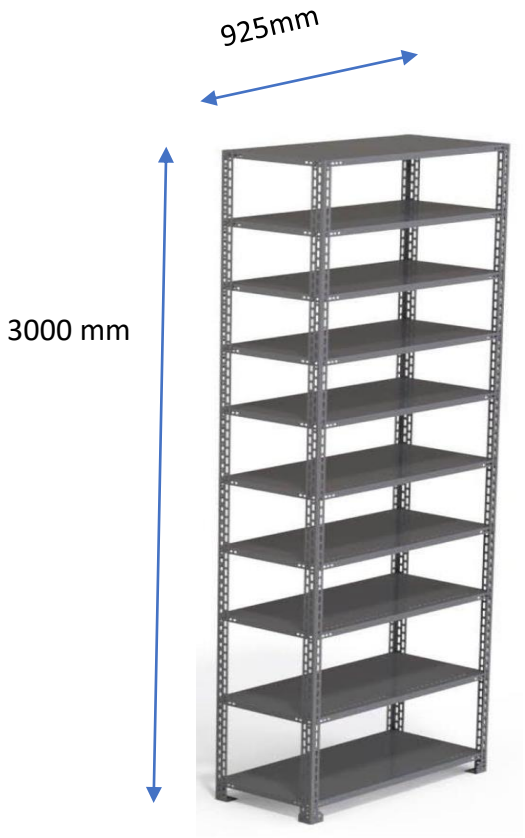

IMAGEM MERAMENTE ILUSTRATIVA
REFORÇO X LATERAL E FUNDO

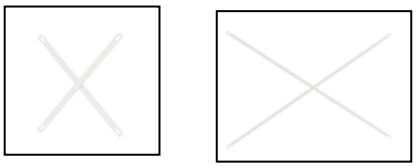

ESTANTE DE AÇO 10 PRATELEIRAS : ESTANTES COM DIMENSÕES 925(L)X450(P)X3000(H) MM. TODOS OS COMPONENTES DA ESTANTE CONFECCIONADOS EM CHAPAS DE AÇO SAE 1008 A 1012, SENDO COLUNAS EM CHAPA #14 E PRATELEIRA CHAPA #22. A ESTANTE CONSTITUI 04 COLUNAS COM SEÇÃO EM L, ESPESSURA DE 2,00MM (#14), ABAS DE 35MM PERFURADAS PARA AJUSTE DE ALTURA DAS PRATELEIRAS. DEZ (10) PRATELEIRAS REMOVÍVEIS QUE POSSIBILITEM A REGULAGEM DE ALTURA, COM ESPESSURA DE 0,75 MM (#22), CADA PRATELEIRA POSSUI DOIS REFORÇOS EM ÔMEGA, NA MESMA ESPESSURA DE 0,45 MM (#26), A PARTE FRONTAL E POSTERIOR DE CADA PRATELEIRA CONTEM 3 DOBRAS PARA PROPORCIONAR MAIOR RESISTÊNCIA E MENOR RISCO DE ACIDENTES, MINIMIZANDO AS ARESTAS CORTANTES. AS PRATELEIRAS SERÃO UNIDAS ÀS COLUNAS ATRAVÉS DE 08 PARAFUSOS SEXTAVADOS COM PORCAS. LATERAIS E FUNDO COM DOIS PARES DE REFORÇO CADA EM FORMA DE X, COM ESPESSURA DE 2,0MM (#14), COM BORDAS FIXADAS ÀS COLUNAS POR PARAFUSOS E PORCAS. SAPATAS METÁLICAS DISPOSTAS INDIVIDUALMENTE NA EXTREMIDADE INFERIOR DE CADA COLUNA, EVITANDO O CONTATO DIRETO DO AÇO COM O PISO. SISTEMA DE TRATAMENTO ANTI-FERRUGINOSO POR MEIO DE TÚNEIS A SPRAY RECEBENDO UMA CAMADA DE PROTEÇÃO COM NO MÍNIMO 3 ETAPAS, DESENGRAXE E FOSFATIZAÇÃO EM FOSFATO DE FERRO QUENTE, ENXÁGUE EM TEMPERATURA AMBIENTE E POSTERIOR APLICAÇÃO DE PASSIVADOR INORGÂNICO O QUE GARANTE CAMADAS DE FOSFATO DISTRIBUÍDAS DE MANEIRA UNIFORME SOBRE O AÇO E MAIOR RESISTÊNCIA A INTEMPÉRIES. O MÓVEL É PINTADO POR EQUIPAMENTOS CONTINUOS DO TIPO CORONA ONDE RECEBE APLICAÇÃO DE TINTA PÓ HÍBRIDA (EPÓXI-POLIÉSTER) POR PROCESSO DE ADERÊNCIA ELETROSTÁTICA COM ACABAMENTO LISO, CAMADA MÉDIA DE 65 MÍCRONS. A POLIMERIZAÇÃO OCORRE EM ESTUFAS COM A PEÇA ALCANÇANDO MÍNIMO DE 200º C POR UM PERÍODO DE 10 MINUTOS, OU MAIS, GARANTINDO ASSIM A POLIMERIZAÇÃO TOTAL DO FILME, MAIOR ADERÊNCIA E RESISTÊNCIA AO DESGASTE DO ACABAMENTO DO PRODUTO.

MARCA: W3
MODELO: EDRR 450 #22 -SAP /RLX /RFX
FABRICANTE: W3 INDÚSTRIA
PROCEDÊNCIA: Produto novo - Brasileiro

A W3, na qualidade de fabricante, tem a possibilidade de desenvolver o produto nas especificações necessárias conforme solicitação.

W3 INDÚSTRIAS REUNIDAS
Av. Newton Slaviero, 3333 – Cara Cara
84.043-560 – Ponta Grossa – Pr

CNPJ – 81.114.803/0001-79
IE – 20104251-85

(42) 3219-3300

CATÁLOGO
DE LICITAÇÃO

www.w3.ind.br
(42) 3219-3300

Armário

4 PRATELEIRAS INTERNAS

ARMÁRIO CONFECCIONADO PREDOMINANTEMENTE EM CHAPA DE AÇO SAE-1008 A 1012 COM 0,75 MM (#22) DE ESPESSURA. DIMENSÕES: 1980X1200X450MM (AXLXP), COR CINZA CRISTAL E ACABAMENTO TEXTURIZADO, CONSTITUÍDO DE 2 PORTAS COM PIVOTAMENTO LATERAL, CADA PORTA COM 3 DOBRADIÇAS INTERNAS PROPORCIONANDO MAIOR SEGURANÇA E DOTADAS DE REFORÇO INTERNO TIPO ÔMEGA FIXADO NA PARTE CENTRAL NO SENTIDO VERTICAL, PROPORCIONANDO MAIOR RESISTÊNCIA. SISTEMA DE TRAVAMENTO DAS PORTAS É INDIVIDUALIZADO POR PORTA DO TIPO “MAÇANETA COM FECHADURA” ACOMPANHANDO 2 CHAVES, 4 PRATELEIRAS REFORÇADAS COM 3 DOBRAS NA PARTE FRONTAL E TRASEIRA E COM 2 DOBRAS NAS LATERAIS, SÃO REGULÁVEIS ATRAVÉS DE CREMALHEIRAS FIXADAS NAS LATERAIS DO ARMÁRIO, AS CREMALHEIRAS SÃO ESTAMPADAS EM ALTO-RELEVO COM SALIÊNCIAS PARA O ENCAIXE DAS PRATELEIRAS, APÓS O ENCAIXE É POSSÍVEL O TRAVAMENTO DAS PRATELEIRAS NA POSIÇÃO DESEJADA UTILIZANDO -SE A SALIÊNCIA DA PRÓPRIA CREMALHEIRA, POSSIBILITANDO ESTABILIDADE E RESISTÊNCIA, O PASSO DE REGULAGEM É DE 50 MM, EM CADA EXTREMIDADE INFERIOR DA BASE DO ARMÁRIO SOLDADO UM ESTABILIZADOR TRIANGULAR, MEDINDO APROXIMADAMENTE 85 MM DE LADO, COM DOBRAS INTERNAS PARA ESTRUTURAR A BASE, FIXADO AO CORPO DO MÓVEL POR PONTOS DE SOLDA, O ESTABILIZADOR ABRIGA UMA PORCA REBITE PARA FIXAÇÃO POR ROSCA DE PÉS NIVELADORES, OS PÉS NIVELADORES SÂO SEXTAVADOS, SUA BASE FABRICADA EM MATERIAL POLIMÉRICO ADEQUADO (PRETO) E A ROSCA EM AÇO ZINCADO CO M ROSCA 3/8” X 21,5 MM DE COMPRIMENTO, PORCA REBITE TIPO CABEÇA PLANA CORPO CILÍNDRICO, ROSCA 3/8” EM AÇO-CARBONO E REVESTIMENTO DE SUPERFÍCIE (ZINCO), TODAS AS PARTES METÁLICAS FORAM UNIDAS ENTRE SI POR MEIO DE SOLDA, CONFIGURANDO UMA ESTRUTURA ÚNICA. EM CONFORMIDADE COM A NR 24, CADA PORTA OFERECE SISTEMAS DE VENTILAÇÃO COM A FINALIDADE DE PROPORCIONAR CIRCULAÇÃO DE AR NO INTERIOR DO ARMÁRIO. SISTEMA DE TRATAMENTO ANTIFERRUGINOSO POR MEIO DE TÚNEIS A SPRAY RECEBENDO UMA CAMADA DE PROTEÇÃO COM NO MÍNIMO 3 ETAPAS, DESENGRAXE E FOSFATIZAÇÃO EM FOSFATO DE FERRO QUENTE, ENXÁGUE EM TEMPERATURA AMBIENTE E POSTERIOR APLICAÇÃO DE PASSIVADOR INORGÂNICO O QUE GARANTE CAMADAS DE FOSFATO DISTRIBUÍDAS DE MANEIRA UNIFORME SOBRE O AÇO E MAIOR RESISTÊNCIA A INTEMPÉRIES. O MÓVEL É PINTADO EM EQUIPAMENTOS CONTÍNUOS DO TIPO CORONA ONDE RECEBE APLICAÇÃO DE TINTA PÓ HÍBRIDA (EPÓXI-POLIÉSTER) POR PROCESSO DE ADERÊNCIA ELETROSTÁTICA COM ACABAMENTO TEXTURIZADO, CAMADA MÍNIMA DE 80 MÍCRONS. A POLIMERIZAÇÃO OCORRE EM ESTUFAS COM A PEÇA ALCANÇANDO MÍNIMO DE 200º C POR UM PERÍODO DE 10 MINUTOS, OU MAIS, GARANTINDO ASSIM A POLIMERIZAÇÃO TOTAL DO FILME, MAIOR ADERÊNCIA E RESISTÊNCIA AO DESGASTE DO ACABAMENTO DO PRODUTO.

MARCA: W3

MODELO: A-403/450#22

FABRICANTE: W3 INDÚSTRIA

PROCEDÊNCIA: Produto novo - Brasileiro

A W3, na qualidade de fabricante, tem a possibilidade de desenvolver o produto nas especificações necessárias conforme solicitação.

W3 INDÚSTRIAS REUNIDAS
Av. Newton Slaviero, 3333 – Cara Cara
84.043-560 – Ponta Grossa – Pr

CNPJ – 81.114.803/0001-79
IE – 20104251-85

(42) 3219-3300

DOCUMENTO DE USO EXCLUSIVO PARA O PREGÃO ELETRONICO 07/2025 PREFEITURA DE CAPÃO BONITO-SP, INVALIDANDO SEU USO PARA OUTRAS LICITAÇÕES

IDEAL OCP CERTIFICAÇÕES
CNPJ: 29.827.090/0001-70
Endereço: Av. São Miguel nº 4920
CEP: 03870-100
CIDADE: São Paulo
ESTADO: SP
SITE: www.idealocp.com.br

EMISSÃO:09/09/2022
VALIDADE:09/09/2027
TRANSFÊRENCIA:N/A
PROXIMA MANUTENÇÃO: 09/09/2023
REVISÃO DO CERTIFICADO:0

C.Ecoselo.002/2022

CERTIFICADO DE CONFORMIDADE

CERTFICADO Nº	**C.Ecoselo.000/2022**	**Total de páginas**	**3**
ESCOPO:	**MOBILIÁRIO DE ESCRITORIO**	**MODELO DE CERTIFICAÇÃO**	**Modelo 5**
NOME DA FAMÍLIA			

DADOS DO SOLICITANTE / DENTETOR DA LICENÇA

Contrato (ideal)	**02/22**		
Razão Social:	**METODO - INDUSTRIA E COMERCIO M. M. LTDA**		
Nome Fantasia:	********		
CNPJ:	**57.960.270/0001-61**		
Endereço:	**AV CAETANO SCHINCARIOL, 250**		
Cidade:	**MOGI MIRIM**	**Bairro:**	**PARQUE EMPRESA**
CEP:	**13803-340**	**UF**	**SP**

DADOS DO FABRICANTE

Razão Social	**METODO - INDUSTRIA E COMERCIO M. M. LTDA**		
Nome Fantasia:	********	**Pais:**	**Brasil**
CNPJ:	**57.960.270/0001-61**		
Endereço:	**AV CAETANO SCHINCARIOL, 250**		
Cidade:	**MOGI MIRIM**	**Bairro:**	**PARQUE EMPRESA**
CEP:	**13803-340**	**UF**	**SP**

Assinado de forma digital por 10e094a0-408d-464d-a67d-120d0b1e8328
Dados: 2022.09.09 14:33:06 -03'00'

MARCELO ANTÔNIO – DIRETOR EXECUTIVO IDEAL OCP

DOCUMENTO DE USO EXCLUSIVO PARA O PREGÃO ELETRÔNICO 07/2023 PREFEITURA DE CAJÃO BONITO-SP, INVALIDANDO SEU USO PARA OUTRAS LICITAÇÕES

IDEAL OCP CERTIFICAÇÕES
CNPJ: 29.827.090/0001-70
Endereço: Av. São Miguel nº 4920
CEP: 03870-100
CIDADE: São Paulo
ESTADO: SP
SITE: www.idealocp.com.br

EMISSÃO:09/09/2022
VALIDADE:09/09/2027
TRANSFÊRENCIA:N/A
PROXIMA MANUTENÇÃO: 09/09/2023
REVISÃO DO CERTIFICADO:0

C.Ecoselo.002/2022

REFERÊNCIAS NORMATIVAS

ESCOPO:	**MOBILIÁRIO DE ESCRITORIO**
PORTARIA:	**PORTARIA Nº 200, DE 29 DE ABRIL DE 2021 -Requisitos Gerais de Certificação de Produtos (RGCP)**
NORMAS:	**ABNT NBR ISO 14024 2022 - Rótulos e declarações ambientais Rotulagem ambiental Tipo I** **ABNT NBR ISO 14020:2002 - Rótulos e declarações ambientais Princípios Gerais**

HISTÓRICO DE REVISÕES DO CERTIFICADO

MOTIVO	REVISÃO	DATA
Emissão do Certificado	**0**	**09/09/2022**

Notas importantes:

1) Este Certificado atende a todos os requisitos previstos na regulamentação em vigor acima descrito e está de acordo com os relatórios de ensaios informados pelo laboratório responsável, estando vinculado ao contrato e ao escopo acima especificado, confirmando, portanto, a certificação, auditoria e ensaios;
2) A validade deste Certificado de Conformidade está atrelada à realização das avaliações de manutenção e tratamento de possíveis não conformidades de acordo com as orientações da IDEAL OCP previstas no RAC específico. Para verificação da condição atualizada de regularidade deste Certificado de Conformidade deve ser consultado o banco de dados de produtos e serviços certificados do Inmetro.
3) É obrigatório o uso do código de barras em todos os produtos listados nesta certificado caso seja aplicado

Assinado de forma digital por 10e094a0-408d-464d-a67d-120d0b1e8328
Dados: 2022.09.09 14:33:35 -03'00'

MARCELO ANTÔNIO – DIRETOR EXECUTIVO IDEAL OCP

DOCUMENTO DE USO EXCLUSIVO PARA O PREGÃO ELETRONICO 07/2025 PREFEITURA DE CARAO BONITO SP INVALIDANDO SEU USO PARA OUTRAS LICITAÇÕES

IDEAL OCP CERTIFICAÇÕES
CNPJ: 29.827.090/0001-70
Endereço: Av. São Miguel nº 4920
CEP: 03870-100
CIDADE: São Paulo
ESTADO: SP
SITE: www.idealocp.com.br

EMISSÃO:09/09/2022
VALIDADE:09/09/2027
TRANSFÊRENCIA:N/A
PROXIMA MANUTENÇÃO: 09/09/2023
REVISÃO DO CERTIFICADO:0

C.Ecoselo.002/2022

ITEM	MARCA	LINHA	DESCRIÇÃO (DESCRIÇÃO TÉCNICA DO MODELO)
1	METODO	OFFICE	Armário Estante De Aço - EBD.B
2			Armário Estante De Aço - EBD.M
3			Armário Estante De Aço - EBD.A
4			Armário Estante De Aço -EBD.EA
5			Armário Estante De Aço – EBS.B
6			Armário Estante De Aço -EBS.M
7			Armário Estante De Aço - EBS.A
8			Armário Estante De Aço - EBS.EA
9			Armário Estante De Aço -ESTA.B
10			Armário Estante De Aço – ESTA.M
11			Armário Estante De Aço – ESTA.A
12			Armário Estante De Aço -ESTA.EA
13			Armário Roupeiro - GR.B
14			Armário Roupeiro - GR.M
15			Armário Roupeiro - GR.A
16			Armário Roupeiro - GR.EA
17			Armário de Aço - PA90.MAD.B
18			Armário de Aço - PA90.MAD.M
19			Armário de Aço - PA90.MAD.A
20			Armário de Aço - PA90.MAD.E.A.
21			Armário de Aço - PA1790 – PROF - BAIXO
22			Armário de Aço - PA1790 - PROF - MEDIO
23			Armário de Aço - PA1790 – PROF - ALTO
24			Armário de Aço - PA1790 – PROF – EXTRA ALTO
25			Arquivo de Aço para pasta suspensa - OF.B
26			Arquivo de Aço para pasta suspensa - OF.M
27			Arquivo de Aço para pasta suspensa - OF.A
28			Arquivo de Aço para pasta suspensa - OF.EA

Assinado de forma digital por 10e094a0-408d-464d-a67d-120d0b1e8328
Dados: 2022.09.09 14:33:48 -03'00'

MARCELO ANTÔNIO – DIRETOR EXECUTIVO IDEAL OCP

DOCUMENTO DE USO EXCLUSIVO PARA O PREGÃO ELETRONICO 07/2025 PREFEITURA DE CAPÃO BONITO-SP, INVALIDANDO SEU USO PARA OUTRAS LICITAÇÕES

IDEAL OCP CERTIFICAÇÕES
CNPJ: 29.827.090/0001-70
Endereço: Av. São Miguel nº 4920
CEP: 03870-100
CIDADE: São Paulo
ESTADO: SP
SITE: www.idealocp.com.br

EMISSÃO:09/09/2022
VALIDADE:09/09/2027
TRANSFÊRENCIA:N/A
PROXIMA MANUTENÇÃO: 09/09/2023
REVISÃO DO CERTIFICADO:0

C.Ecoselo.002/2022

CERTIFICADO DE CONFORMIDADE

CERTFICADO Nº	**C.Ecoselo.000/2022**	**Total de páginas**	**3**
ESCOPO:	**MOBILIÁRIO DE ESCRITORIO**	**MODELO DE CERTIFICAÇÃO**	**Modelo 5**
NOME DA FAMÍLIA			

DADOS DO SOLICITANTE / DENTETOR DA LICENÇA

Contrato (ideal)	**02/22**		
Razão Social:	**METODO - INDUSTRIA E COMERCIO M. M. LTDA**		
Nome Fantasia:	********		
CNPJ:	**57.960.270/0001-61**		
Endereço:	**AV CAETANO SCHINCARIOL, 250**		
Cidade:	**MOGI MIRIM**	**Bairro:**	**PARQUE EMPRESA**
CEP:	**13803-340**	**UF**	**SP**

DADOS DO FABRICANTE

Razão Social	**METODO - INDUSTRIA E COMERCIO M. M. LTDA**		
Nome Fantasia:	********	**Pais:**	**Brasil**
CNPJ:	**57.960.270/0001-61**		
Endereço:	**AV CAETANO SCHINCARIOL, 250**		
Cidade:	**MOGI MIRIM**	**Bairro:**	**PARQUE EMPRESA**
CEP:	**13803-340**	**UF**	**SP**

Assinado de forma digital por 10e094a0-408d-464d-a67d-120d0b1e8328
Dados: 2022.09.09 14:33:06 -03'00'

MARCELO ANTÔNIO – DIRETOR EXECUTIVO IDEAL OCP

DOCUMENTO DE USO EXCLUSIVO PARA O PREGÃO ELETRÔNICO 07/2023 PREFEITURA DE CAJÃO BONITO-SP, INVALIDANDO SEU USO PARA OUTRAS LICITAÇÕES

IDEAL OCP CERTIFICAÇÕES
CNPJ: 29.827.090/0001-70
Endereço: Av. São Miguel nº 4920
CEP: 03870-100
CIDADE: São Paulo
ESTADO: SP
SITE: www.idealocp.com.br

EMISSÃO:09/09/2022
VALIDADE:09/09/2027
TRANSFÊRENCIA:N/A
PROXIMA MANUTENÇÃO: 09/09/2023
REVISÃO DO CERTIFICADO:0

C.Ecoselo.002/2022

REFERÊNCIAS NORMATIVAS

ESCOPO:	**MOBILIÁRIO DE ESCRITORIO**
PORTARIA:	**PORTARIA Nº 200, DE 29 DE ABRIL DE 2021 -Requisitos Gerais de Certificação de Produtos (RGCP)**
NORMAS:	**ABNT NBR ISO 14024 2022 - Rótulos e declarações ambientais Rotulagem ambiental Tipo I** **ABNT NBR ISO 14020:2002 - Rótulos e declarações ambientais Princípios Gerais**

HISTÓRICO DE REVISÕES DO CERTIFICADO

MOTIVO	REVISÃO	DATA
Emissão do Certificado	**0**	**09/09/2022**

Notas importantes:

1) Este Certificado atende a todos os requisitos previstos na regulamentação em vigor acima descrito e está de acordo com os relatórios de ensaios informados pelo laboratório responsável, estando vinculado ao contrato e ao escopo acima especificado, confirmando, portanto, a certificação, auditoria e ensaios;
2) A validade deste Certificado de Conformidade está atrelada à realização das avaliações de manutenção e tratamento de possíveis não conformidades de acordo com as orientações da IDEAL OCP previstas no RAC específico. Para verificação da condição atualizada de regularidade deste Certificado de Conformidade deve ser consultado o banco de dados de produtos e serviços certificados do Inmetro.
3) É obrigatório o uso do código de barras em todos os produtos listados nesta certificado caso seja aplicado

Assinado de forma digital por 10e094a0-408d-464d-a67d-120d0b1e8328
Dados: 2022.09.09 14:33:35 -03'00'

MARCELO ANTÔNIO – DIRETOR EXECUTIVO IDEAL OCP

DOCUMENTO DE USO EXCLUSIVO PARA O PREGÃO ELETRONICO 07/2025 PREFEITURA DE CARAO BONITO SP INVALIDANDO SEU USO PARA OUTRAS LICITAÇÕES

IDEAL OCP CERTIFICAÇÕES
CNPJ: 29.827.090/0001-70
Endereço: Av. São Miguel nº 4920
CEP: 03870-100
CIDADE: São Paulo
ESTADO: SP
SITE: www.idealocp.com.br

EMISSÃO:09/09/2022
VALIDADE:09/09/2027
TRANSFÊRENCIA:N/A
PROXIMA MANUTENÇÃO: 09/09/2023
REVISÃO DO CERTIFICADO:0

C.Ecoselo.002/2022

ITEM	MARCA	LINHA	DESCRIÇÃO (DESCRIÇÃO TÉCNICA DO MODELO)
1	METODO	OFFICE	Armário Estante De Aço - EBD.B
2			Armário Estante De Aço - EBD.M
3			Armário Estante De Aço - EBD.A
4			Armário Estante De Aço -EBD.EA
5			Armário Estante De Aço – EBS.B
6			Armário Estante De Aço -EBS.M
7			Armário Estante De Aço - EBS.A
8			Armário Estante De Aço - EBS.EA
9			Armário Estante De Aço -ESTA.B
10			Armário Estante De Aço – ESTA.M
11			Armário Estante De Aço – ESTA.A
12			Armário Estante De Aço -ESTA.EA
13			Armário Roupeiro - GR.B
14			Armário Roupeiro - GR.M
15			Armário Roupeiro - GR.A
16			Armário Roupeiro - GR.EA
17			Armário de Aço - PA90.MAD.B
18			Armário de Aço - PA90.MAD.M
19			Armário de Aço - PA90.MAD.A
20			Armário de Aço - PA90.MAD.E.A.
21			Armário de Aço - PA1790 – PROF - BAIXO
22			Armário de Aço - PA1790 - PROF - MEDIO
23			Armário de Aço - PA1790 – PROF - ALTO
24			Armário de Aço - PA1790 – PROF – EXTRA ALTO
25			Arquivo de Aço para pasta suspensa - OF.B
26			Arquivo de Aço para pasta suspensa - OF.M
27			Arquivo de Aço para pasta suspensa - OF.A
28			Arquivo de Aço para pasta suspensa - OF.EA

Assinado de forma digital por 10e094a0-408d-464d-a67d-120d0b1e8328
Dados: 2022.09.09 14:33:48 -03'00'

MARCELO ANTÔNIO – DIRETOR EXECUTIVO IDEAL OCP

ESPECIFICAÇÃO TÉCNICA – LINHA ARETTO

MESA ARETTO M1500x600AT

Características: Mesa da linha Aretto com as medidas 745mm(A) x 1500mm(L) x 600mm(P), com tampo em MDP BP 25mm, pés em chapa # 20 (0,90 mm), retaguarda em chapa de aço # 24 (0,60mm).

Tampo: Confeccionado em MDP BP (25mm) (Partículas de Média Densidade) fabricado através de partículas de madeira com resinas sintéticas (Ureia Formol), revestido por ambas as faces por uma folha celulósica decorativa banhada em solução melamínica fixada através de um processo de prensa de baixa pressão medindo: 25mm(E) x 1496mm(L) x 596mm(P), com acabamento em fita em PVC (Poliestireno) com 2mm espessura com bordas aparentes encabeçadas.

+ 55 17 2136 83 00
contato@pandin.com.br

Av. João Batista Vetorasso
1539, Distrito Industrial,
São José do Rio Preto • SP
Brasil • 15035-470

Retaguarda: Confeccionadas em Aço chapa #26 (0,45mm) medindo 290mm(A) x 1315mm(L), com 2 dobras laterais direito/esquerdo sendo a 1º (9mm) com 90° e terminando com (20mm) a 90°, 2 dobras inferiores sendo a 1º (9mm) com 90° e terminando com (20mm) a 90° e 1 dobra superior a 19 mm com 90°, possui 15 furos circulares padrão de marca e passagens de fios medindo 30mm(A)x50mm(L), possuí também trava confeccionada em chapa de aço #18 (1,2 mm) que é ponteada na retaguarda, possuindo 5 garras de cada lado para a fixação dos pés.

Pés: Confeccionada em Aço chapa #18 (1,2mm), #20 (0,90mm), #3/16 (4,75mm) e #1/8 (3mm):

Barra Ligação superior medindo 16mm(A) x 400mm(L) x 7,9mm(P), estrutura vertical composta por almofada interna com estampo para fixação da retaguarda, com chapa retangular medindo 658mm(A) x 157mm(L) , com conjunção para passagens dos fios retangulares medindo 22mm(A) x 35mm(P), na parte interna superior e inferior na almofada , com 1 tubo vertical com estrutura quadrada medindo 657mm (A) x 20mm x 20mm(L) , ambos fixados a base por meio de solda MIG pelo lado interno não ficando aparente, proporcionando um acabamento fino com maior resistência nos pés, com 2 dobras perpendiculares sendo a 1° (8mm) com 90° a 2° dobra com (9,5mm) á 90° e terminando com (38mm) á 48° e base medindo 25mm(A) x 65mm(L) x 496mm(C), sendo a 1° (115mm) com 325°, a 2° dobra com (40mm) á 90° e terminando com (115mm) á 325°, possuí reforço na parte inferior do pé na chapa #1/8 medindo 13mm(A)x359mm(L) fixado com solda MIG, também possuí porca soldada 3/16 para fixação das ponteiras niveladoras, com almofadas de fácil manipulação em chapa #26(0,45mm) na face externa do pé.

Ponteiras: Sapata plástica em Poliestireno (Plástico de alto impacto derivado do petróleo) com nivelador para a regulagem da mesa quando houver desnível de piso.

+ 55 17 2136 83 00
contato@pandin.com.br

Av. João Batista Vetorasso
1539, Distrito Industrial,
São José do Rio Preto • SP
Brasil • 15035-470

ACABAMENTO

Tratamento anticorrosivo por um processo de nanotecnologia e pintura eletrostática a pó (tinta hibrida) com camada de 30 a 40 mícron com secagem em estufa a 240 °C.

Processo com rigoroso controle de qualidade analisado por um laboratório certificado pelo INMETRO atendendo as normas da NBR 8094:1983 " Material metálico revestido e não revestido a corrosão por exposição a Névoa Salina", onde é feito ensaio de corrosão acelerada com névoa salina por 500h, devendo o grau de corrosão determinado conforme a ISO 4628-3:2015, não devendo ser maior que Ri 1, conforme item 4.3.1 da norma ABNT 13961:2010.

Pintura eletrostática controlada por Reciprocador, tornando à aplicação uniforme.

DIMENSÕES	ALTURA	LARGURA	PROFUNDIDADE
Externas	745mm	1500mm	600mm

+ 55 17 2136 83 00
contato@pandin.com.br

Av. João Batista Vetorasso
1539, Distrito Industrial,
São José do Rio Preto • SP
Brasil • 15035-470

ESPECIFICAÇÃO TÉCNICA – LINHA ARETTO

MESA ARETTO M1500x600AT

Características: Mesa da linha Aretto com as medidas 745mm(A) x 1500mm(L) x 600mm(P), com tampo em MDP BP 25mm, pés em chapa # 20 (0,90 mm), retaguarda em chapa de aço # 24 (0,60mm).

Tampo: Confeccionado em MDP BP (25mm) (Partículas de Média Densidade) fabricado através de partículas de madeira com resinas sintéticas (Ureia Formol), revestido por ambas as faces por uma folha celulósica decorativa banhada em solução melamínica fixada através de um processo de prensa de baixa pressão medindo: 25mm(E) x 1496mm(L) x 596mm(P), com acabamento em fita em PVC (Poliestireno) com 2mm espessura com bordas aparentes encabeçadas.

+ 55 17 2136 83 00
contato@pandin.com.br

Av. João Batista Vetorasso
1539, Distrito Industrial,
São José do Rio Preto • SP
Brasil • 15035-470

Retaguarda: Confeccionadas em Aço chapa #26 (0,45mm) medindo 290mm(A) x 1315mm(L), com 2 dobras laterais direito/esquerdo sendo a 1º (9mm) com 90° e terminando com (20mm) a 90°, 2 dobras inferiores sendo a 1º (9mm) com 90° e terminando com (20mm) a 90° e 1 dobra superior a 19 mm com 90°, possui 15 furos circulares padrão de marca e passagens de fios medindo 30mm(A)x50mm(L), possuí também trava confeccionada em chapa de aço #18 (1,2 mm) que é ponteada na retaguarda, possuindo 5 garras de cada lado para a fixação dos pés.

Pés: Confeccionada em Aço chapa #18 (1,2mm), #20 (0,90mm), #3/16 (4,75mm) e #1/8 (3mm):

Barra Ligação superior medindo 16mm(A) x 400mm(L) x 7,9mm(P), estrutura vertical composta por almofada interna com estampo para fixação da retaguarda, com chapa retangular medindo 658mm(A) x 157mm(L) , com conjunção para passagens dos fios retangulares medindo 22mm(A) x 35mm(P), na parte interna superior e inferior na almofada , com 1 tubo vertical com estrutura quadrada medindo 657mm (A) x 20mm x 20mm(L) , ambos fixados a base por meio de solda MIG pelo lado interno não ficando aparente, proporcionando um acabamento fino com maior resistência nos pés, com 2 dobras perpendiculares sendo a 1° (8mm) com 90° a 2° dobra com (9,5mm) á 90° e terminando com (38mm) á 48° e base medindo 25mm(A) x 65mm(L) x 496mm(C), sendo a 1° (115mm) com 325°, a 2° dobra com (40mm) á 90° e terminando com (115mm) á 325°, possuí reforço na parte inferior do pé na chapa #1/8 medindo 13mm(A)x359mm(L) fixado com solda MIG, também possuí porca soldada 3/16 para fixação das ponteiras niveladoras, com almofadas de fácil manipulação em chapa #26(0,45mm) na face externa do pé.

Ponteiras: Sapata plástica em Poliestireno (Plástico de alto impacto derivado do petróleo) com nivelador para a regulagem da mesa quando houver desnível de piso.

+ 55 17 2136 83 00
contato@pandin.com.br

Av. João Batista Vetorasso
1539, Distrito Industrial,
São José do Rio Preto • SP
Brasil • 15035-470

ACABAMENTO

Tratamento anticorrosivo por um processo de nanotecnologia e pintura eletrostática a pó (tinta hibrida) com camada de 30 a 40 mícron com secagem em estufa a 240 °C.

Processo com rigoroso controle de qualidade analisado por um laboratório certificado pelo INMETRO atendendo as normas da NBR 8094:1983 " Material metálico revestido e não revestido a corrosão por exposição a Névoa Salina", onde é feito ensaio de corrosão acelerada com névoa salina por 500h, devendo o grau de corrosão determinado conforme a ISO 4628-3:2015, não devendo ser maior que Ri 1, conforme item 4.3.1 da norma ABNT 13961:2010.

Pintura eletrostática controlada por Reciprocador, tornando à aplicação uniforme.

DIMENSÕES	ALTURA	LARGURA	PROFUNDIDADE
Externas	745mm	1500mm	600mm

+ 55 17 2136 83 00
contato@pandin.com.br

Av. João Batista Vetorasso
1539, Distrito Industrial,
São José do Rio Preto • SP
Brasil • 15035-470